## EMPOTRADO ATOMIC 40

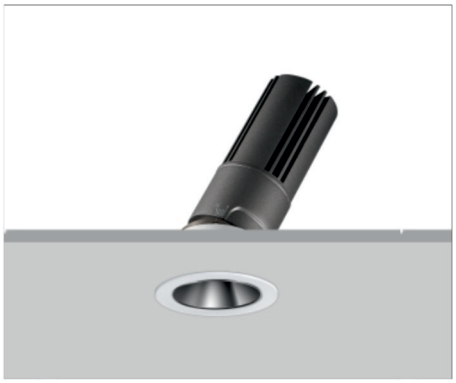

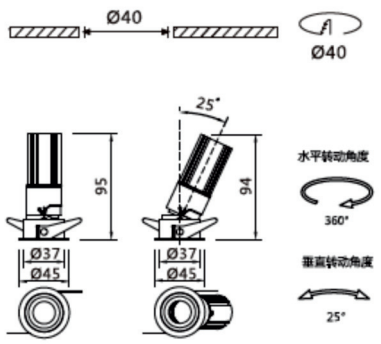


| CÓDIGO | W | Lumen | K | CRI |
|---|---|---|---|---|
| AZ-120653-DE-0-27 | 8 | 900 | 2700 | >90 |
| AZ-120653-DE-0-27 | 8 | 930 | 3000 | >90 |

LED TRIDONIC McAdam 3 2 A++ EE AL F VT COLORES T1 T2 30° CE UGR<9

SISTEMAS DE REGULACIÓN:

B BLUETOOTH D DALI F PHASE-CUT P PUSH V 1-10V W WIFI

ACCESORIOS:

REF. 99996-1 : ÓPTICA 15º

REF. 99996-2 : ÓPTICA 24º

REF. 99996-3: ÓPTICA 36º

## EMPOTRADO ATOMIC 40 TRIMLESS

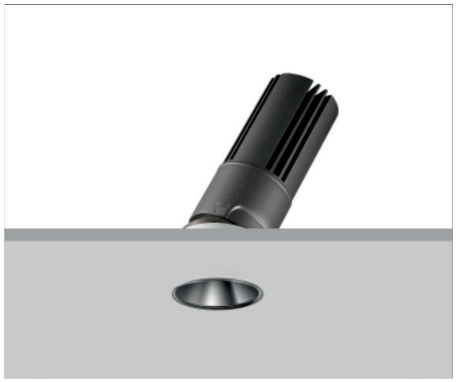

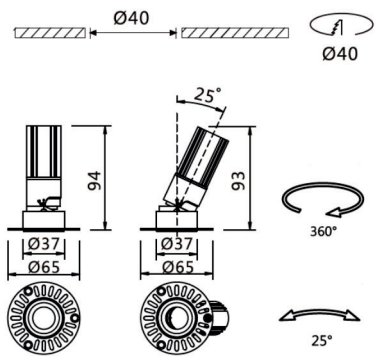


| CÓDIGO | W | Lumen | K | CRI |
|---|---|---|---|---|
| AZ-120654-DE-0-27 | 8 | 900 | 2700 | >90 |
| AZ-120654-DE-0-27 | 8 | 930 | 3000 | >90 |

LED TRIDONIC McAdam 3 2 A++ EE AL F VT COLORES T1 T2 30° CE UGR<9

SISTEMAS DE REGULACIÓN:

B BLUETOOTH D DALI F PHASE-CUT P PUSH V 1-10V W WIFI

ACCESORIOS:

REF. 99996-1 : ÓPTICA 15º

REF. 99996-2 : ÓPTICA 24º

REF. 99996-3: ÓPTICA 36º